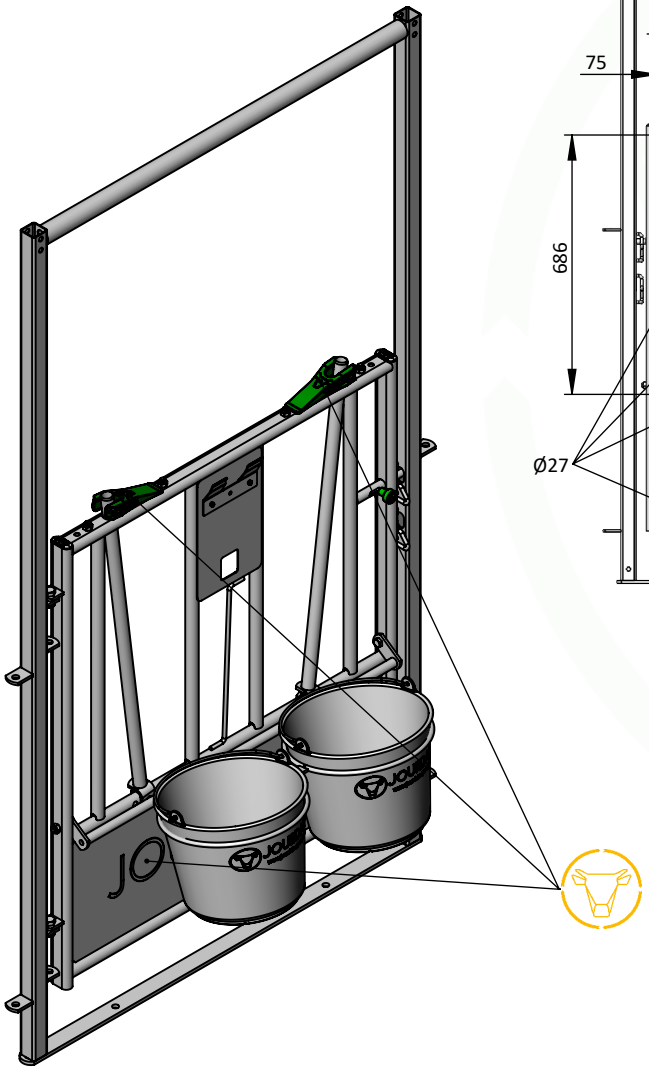

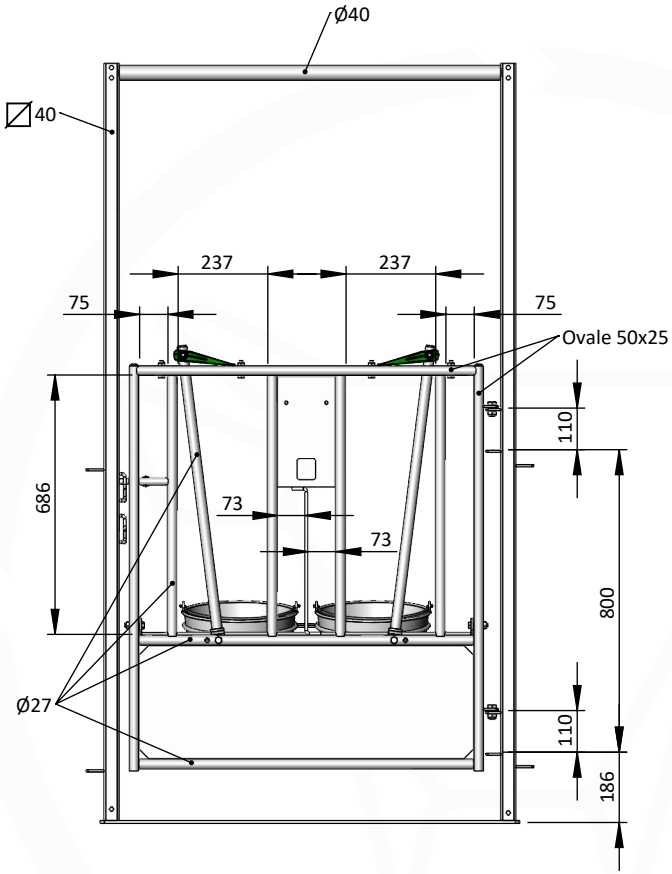

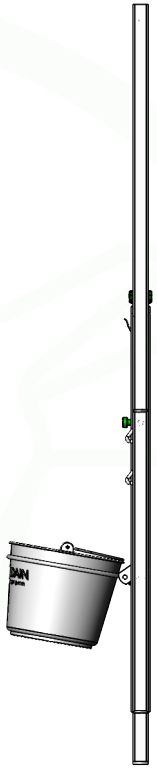

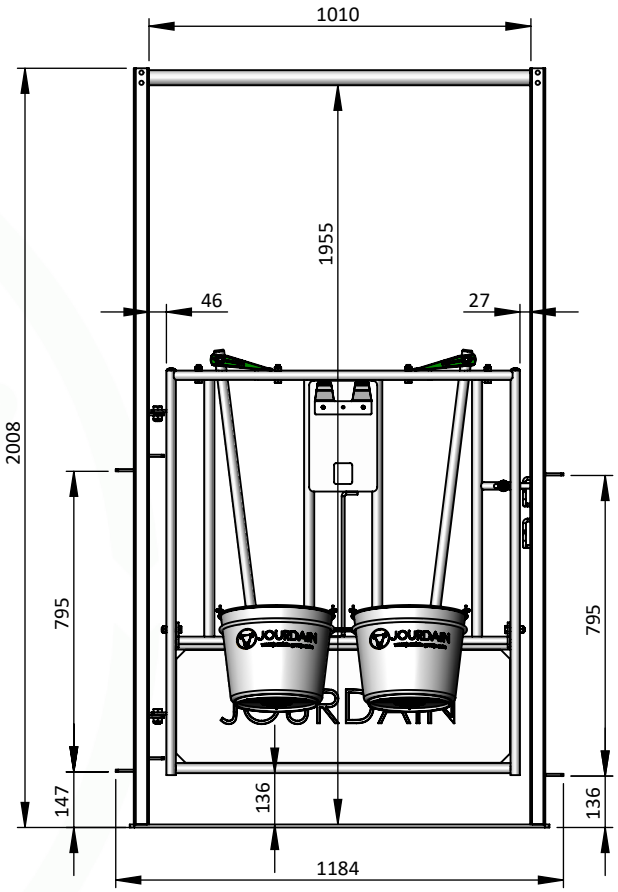

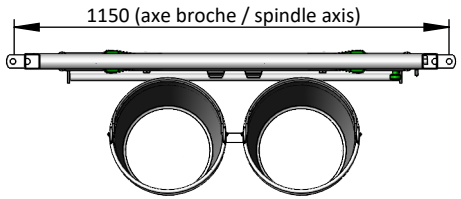

JOURDAIN
N°1 MONDIAL DU TUBULAIRE BOVIN

VE2532 - FRONT FOR CALF PEN EASY CLEAN

DT

Schéma technique donné à titre indicatif, produit pouvant être modifié sans préavis. Nos produits sont brevetés et sont la propriété de JOURDAIN SAS. Consultez nos CGU et instructions de sécurité sur notre site https://www.jourdain-group.com/fr/documentation

Technical diagram given for information only, product subject to change without notice. Our products are patented and the property of JOURDAIN SAS. Consult our GTC and safety instuctions on our website https://www.jourdain-group.com/fr/documentation

18/12/2024